CORDIVARI
DESIGN

FUJIKO

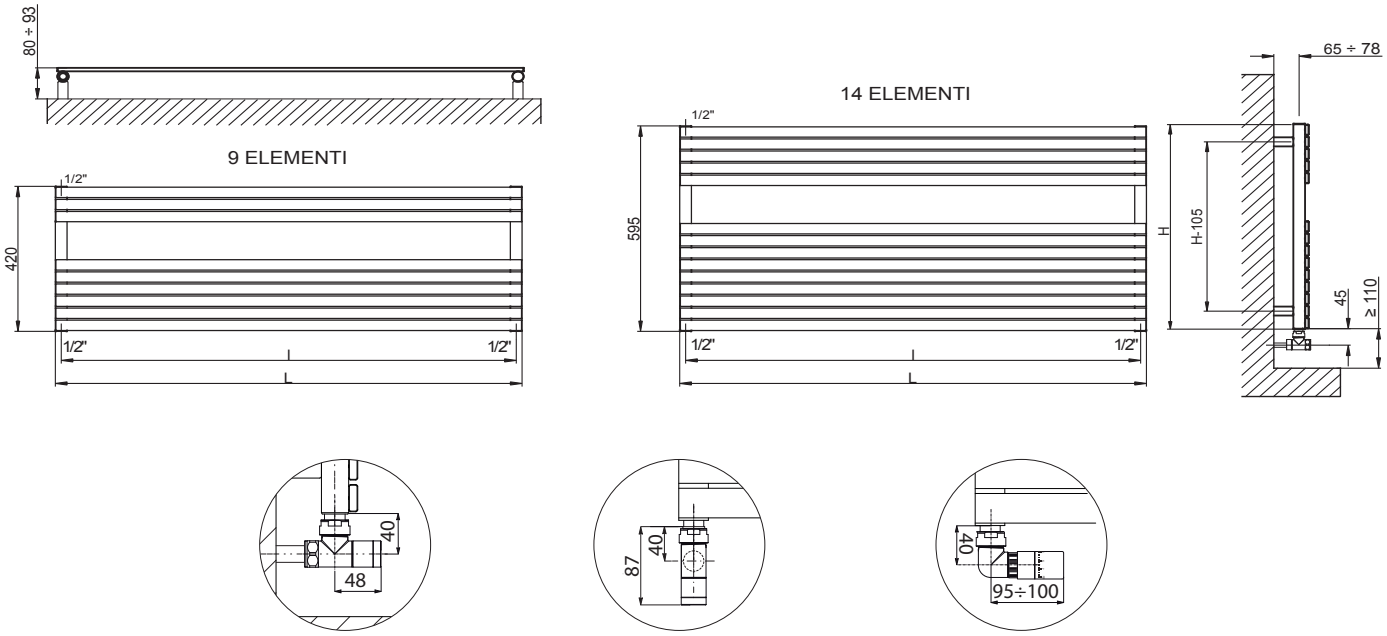

CORDIVARI S.r.l. I-64020 Morro D'Oro (TE)
Zona Ind.le Pagliare • Cap. Soc. € 4.000.000,00 i.v.
Cod. Fisc. - Part. IVA - Reg. Impr. TE 00735570673
R.E.A. TE N. 92310 • VAT Id. Nr. IT 00735570673

SISTEMA QUALITÀ AZIENDALE UNI EN ISO 9001:2008
SISTEMA GESTIONE AMBIENTALE UNI EN ISO 14001:2004
www.cordivari.it • www.cordivaridesign.it • info@cordivari.it
Tel : +39 085 80.40.1 - Fax : +39 085 80.41.418